NAM TIEN ELECTRICAL TECHNOLOGY CO.,LTD

TYPE TEST KEMA

CÔNG TY TNHH KỸ THUẬT ĐIỆN NAM TIẾN

Truly Your Partner !

Nam Tien Company is set to revolutionise the sector with the exciting launch of brand new and enirely redesigned ranges :
Công ty Nam Tiến được thành lập để cách mạng hóa lĩnh vực với sự ra mắt thú vị của các phạm vi mới và được thiết kế hoàn toàn mới:

- ## Cable Trays
  Contructed from single sheet of perforated metal . They are convenient for cables which require both a degree of protection from external damage and some ventilation .

- ## Cable Ladders
  Straight sections of ladder type cable trays consist of two longitudinal side rails , connected by individual transverse members , or rungs , which are welded to the side rails or bolted in case of GI trays
  This type of cable tray provides maximum ventilation to heat producing cable such as power cables .

- ## Cable Trunking
  Straight sections of solid bottom cable trays contructed from single sheet of metal , providing excellent protection from external . They are used primarily for intrumantal control , communication and other non – heat producing cables .

- ## Máng cáp có lỗ
  Được gia công từ một tấm kim loại. Chúng thuận tiện cho cáp , cái mà cần cả một mức độ bảo vệ khỏi hư hỏng từ bên ngoài và thông gió tốt
  .

- ## Thang cáp
  Các phần thẳng của các thang cáp kiểu bậc thang bao gồm hai thanh dọc, được nối với nhau bởi các thanh ngang , và được hàn với 2 thanh dọc hoặc nếu là tole kẽm hoặc tole Zam thì bắt bulong.
  Loại khay cáp này cung cấp thông gió tối đa cho dây chuyền sản xuất nhiệt như cáp điện

- ## Máng cáp không có lỗ
  Các bộ phận thẳng của các máng dưới đáy nối với một tấm kim loại, bảo vệ tuyệt đối từ bên ngoài. Chúng được sử dụng chủ yếu cho kiểm soát cổng kênh, truyền thông và các loại dây dẫn không nóng.

Contents / Nội Dung :

- Materials and Finishes / Vật Liệu và Hoàn Thiện 3
- Catalog Numbering System / Hệ Thống Số Catalog 4
- Cable Trays / Máng Cáp Có Lỗ 5-8
- Cable Ladders / Thang Cáp 9-12
- Cable Trunkings / Máng Cáp 13-16
- Cable Tray Cove / Nắp Máng Cáp 17
- Accessories / Phụ kiện 18-21

Materials and Finishes / Vật liệu và Hoàn thiện

Specific Requirements

Other types of cable trays and fittings can be supplied to meet specific requirements.
All cable trays are fabricated from Prime quality Sheet.

To provide adequate protection against corrosion three types of protection are offered.

- Electro powder coating
- Pre- galvanized
- Hot dip galvanized
- Zam

Dimensions

Cable trays are manufactured in the following standard dimensions

- Length standard 2500mm
- Height 50mm to 200mm
- Width 100mm to 900mm

Sheet Metal Thickness

- 1.2mm for light loads
- 1.5mm for medium loads
- 2.0mm for heavy loads
- Upto 3.0mm for extra heavy loads

Elbow and Cross Radius

- R=100(H=50), R=200(H=100,150), R=300(H>=150) mm

Loading capability & support span

All cable trays are manufactured in accordance with the requirements of International Standard IEC 61537

Yêu cầu cụ thể

Các loại máng cáp và phụ kiện có thể được cung cấp để đáp ứng các yêu cầu cụ thể. Tất cả các máng cáp được chế tạo từ chất lượng Prime.

Để bảo vệ , chống lại sự ăn mòn thì có ba loại bảo vệ được cung cấp.

- Sơn tĩnh điện
- Tole mạ kẽm
- Mạ kẽm nhúng nóng
- Tole Zam

Kích thước

Khay cáp được sản xuất theo các kích thước tiêu chuẩn sau

- Chiều Dài tiêu chuẩn 2500mm
- Chiều Cao 50mm đến 200mm
- Chiều Rộng 100mm đến 900mm

Độ dầy của tấm kim loại

- 1.2mm cho tải nhẹ
- 1.5mm cho tải trung bình
- 2.0mm cho tải nặng
- Có thể 3.0mm cho tải nặng hơn

Bán kính của nối co và nối ngã tư

- R=100(H=50), R=200(H=100,150), R=300(H>=150) mm

Khả năng tải và hỗ trợ

Tất cả các máng cáp được sản xuất theo yêu cầu của tiêu chuẩn quốc tế IEC 61537

Catalog Numbering System / Hệ thống mã hóa

For ease of ordering, each individual product is indentified by a “Catalog Number”, comprising letters and numbers.
Để dễ đặt hàng, mỗi sản phẩm riêng được xác định bởi một "Catalog Number", bao gồm các chữ cái và số.

FORMAT/ĐỊNH DẠNG	XX	XX	999	X	X	X
CODE / MÃ	1	2	3	4	5	6

Code 1/Mã 1 : Type of Cable Tray & Cover / Loại Máng Cáp & Nắp

CT	Cable Tray / Máng cáp có lỗ
CL	Cable Ladder / Tháng Cáp
CK	Cable Trunking / Máng cáp không có lỗ
CC	Cable Tray Cover / Nắp máng cáp

Code 2/ Mã 2 : Type of Cable Tray & Cover / Loại Máng Cáp & Nắp

SS	Straight Section / Phần thẳng
HT	Horizontal Tee / Nối ngã ba
VT	Vertical Tee / Nối ngã ba co xuống
HC	Horizontal Cross / Nối ngã tư
HE	Horizontal Elbow / Nối co ngang
R	Reducer / Nối giảm giữa
RR	Right Hand Reducer / Nối giảm phải
LR	Left Hand Reducer / Nối giảm trái
IR	Inside Vertical Risers / Nối trong ngã ba co xuống

Code 3: Width in milimeters / Chiều Rộng theo milimeters

Code 4: Nominal Height / Chiều Cao danh nghĩa

A	50mm
B	85mm
C	100mm
D	150mm
E	200mm

Code 5: Sheet Metal Thickness/ Độ dày của tấm kim loại

L	1.2mm
M	1.5mm
H	2.0mm

Code 6: Type of Finish / Kiểu hoàn thiện

E	Electro powder coating / Sơn tĩnh điện
P	Pre- galvanized / Tole mã kẽm
H	Hot Dip galvanized / Mạ kẽm nhúng nóng
Z	Zam / Tole Zam

Example/ Ví dụ :

CL SS 600 C M E

- CL : Cable Ladder / Thang Cáp
- SS : Straight Section / Máng Thẳng
- 600 : 600 mm Width / Chiều Rộng
- C : 100 mm height / Chiều Cao
- M : 1.5 mm thickness / Độ Dày
- E : Electro powder coating / Sơn tĩnh điện

Cable Tray / Máng cáp có lỗ

Contructed from single sheet of perforated metal. They are convenient for cables which require both a degree of protection from external damage and some ventilation
Được gia công từ một tấm kim loại. Chúng thuận tiện cho cáp , cái mà cần cả một mức độ bảo vệ khỏi hư hỏng từ bên ngoài và thông gió tốt

STRAIGHT SECTION / Máng Thẳng

Example of catalog numbering system / Ví dụ về hệ thống đánh số catalog

CT	SS	150	C	L	P
Cable Tray Máng cáp có lỗ	Straight Section Máng cáp thẳng	150mm width 150mm chiều rộng	100mm height 100mm chiều cao	1.2mm thickness 1.2mm độ dày	Pre-galvanized Tole mạ kẽm

Material / Vật liệu

Prime quality GI & MS sheets / Tole mạ kẽm & tole thường

Finishing / Hoàn thiện

- Electro powder coating / Sơn tĩnh điện (E)
- Pre- galvanized / Tole mạ kẽm (P)
- Hot dip galvanized / Mạ kẽm nhúng nóng (H)

□ ZAM / tole Zam

(Z) **Dimensions**

- Length / Chiều Dài (L) : 2500mm
- Heigth / Chiều Cao (H) : 50mm to 150mm
- Width / Chiều Rộng (W) : 100mm to 900mm

Sheet Metal Thickness / Độ dày tấm kim loại

1.2mm for light loads / cho tải nhẹ (L)

1.5mm for medium loads / cho tải trung bình (M)

2.0mm for heavy loads /cho tải nặng (H)

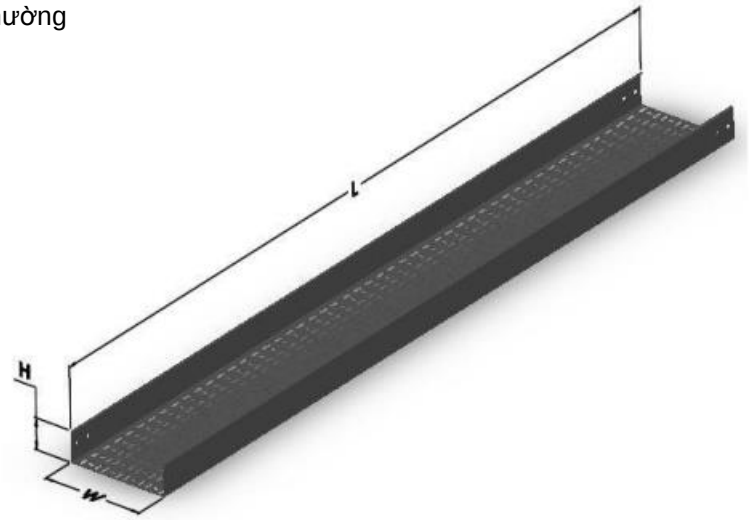

HORIZONTAL TEE / Nối Ngã Ba

Example of catalog numbering system / Ví dụ về hệ thống đánh số catalog

CT	HT	150	C	L	P
Cable Tray Máng cáp có lỗ	Horizontal Tee Nối ngã ba	150mm width 150mm chiều rộng	100mm height 100mm chiều cao	1.2mm thickness 1.2mm độ dày	Pre-galvanized Tole mạ kẽm

Dimensions

- Length / Chiều Dài (L) : 450mm to 1600mm
- Width / Chiều Rộng (W) : 100mm to 750mm
- Breadth / Bề Rộng (B) : 250mm to 1200mm

For other dimensions please contact us .
Vui lòng liên hệ với chúng tôi nếu bạn cần kích thước khác .

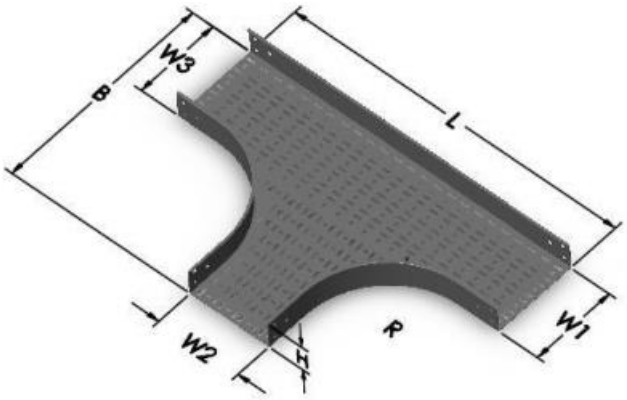

VERTICAL TEE / Nối Ngã Ba Co Xuống

Example of catalog numbering system / Ví dụ về hệ thống đánh số catalog

CT	VT	150	C	L	P
Cable Tray Máng cáp có lỗ	Horizontal Tee Nối ngã ba	150mm width 150mm chiều rộng	100mm height 100mm chiều cao	1.2mm thickness 1.2mm độ dày	Pre-galvanized Tole mạ kẽm

Dimensions

- Length / Chiều Dài (L) : 500mm to 1000mm
- Width / Chiều Rộng (W) : 100mm to 750mm
- Breadth / Bề Rộng (B) : 250mm to 600mm

For other dimensions please contact us .
Vui lòng liên hệ với chúng tôi nếu bạn cần kích thước khác .

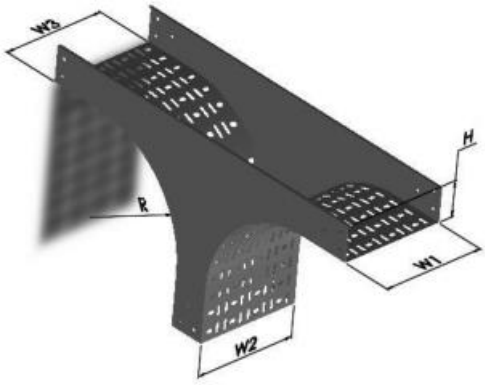

HORIZONTAL CROSS / Nối Ngã Tư

Example of catalog numbering system / Ví dụ về hệ thống đánh số catalog

CT	HC	150	C	L	P
Cable Tray Máng cáp có lỗ	Horizontal Tee Nối ngã ba	150mm width 150mm chiều rộng	100mm height 100mm chiều cao	1.2mm thickness 1.2mm độ dày	Pre-galvanized Tole mạ kẽm

Dimensions

- Length / Chiều Dài (L) : 400mm to 1600mm
- Width / Chiều Rộng (W) : 100mm to 750mm

For other dimensions please contact us .
Vui lòng liên hệ với chúng tôi nếu bạn cần kích thước khác .

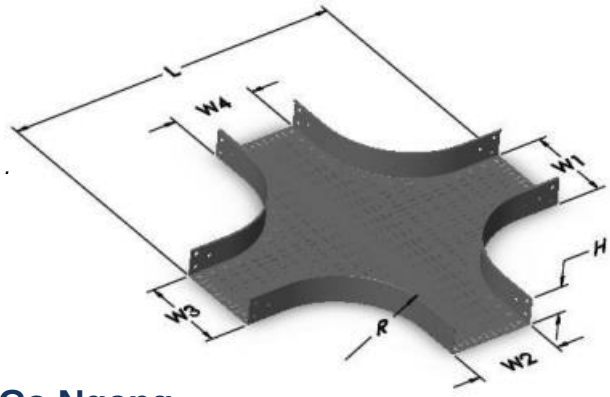

HORIZONTAL ELBOW / Nối Vuông Co Ngang

Example of catalog numbering system / Ví dụ về hệ thống đánh số catalog

CT	HE	150	C	L	P
Cable Tray Máng cáp có lỗ	Horizontal Tee Nối ngã ba	150mm width 150mm chiều rộng	100mm height 100mm chiều cao	1.2mm thickness 1.2mm độ dày	Pre-galvanized Tole mạ kẽm

Dimensions

- Length / Chiều Dài (L) : 250mm to 1200mm
- Width / Chiều Rộng (W) : 100mm to 750mm

For other dimensions please contact us .
Vui lòng liên hệ với chúng tôi nếu bạn cần kích thước khác .

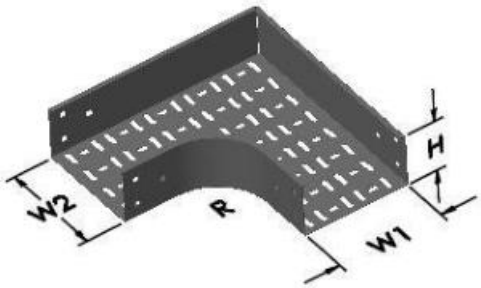

REDUCER / Nối Giảm Giữa

Example of catalog numbering system / Ví dụ về hệ thống đánh số catalog

CT	R	150	100	C	L	P
Cable Tray Máng cáp có lỗ	Reducer Nối ngã ba	150mm starting width 150mm chiều rộng vào	100mm ending width 100mm chiều rộng ra	100mm height 100mm chiều cao	1.2mm thickness 1.2mm độ dày	Pre-galvanized Tole mạ kẽm

Dimensions

- Length / Chiều Dài (L) : 500mm
- Width / Chiều Rộng (W) : 100mm to 300mm

For other dimensions please contact us .
Vui lòng liên hệ với chúng tôi nếu bạn cần kích thước khác .

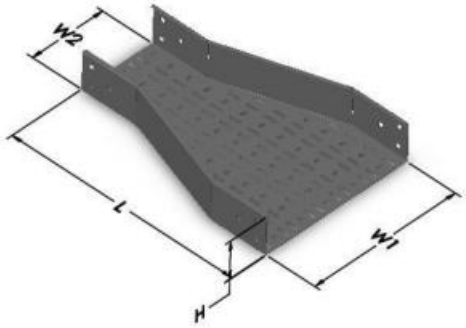

RIGHT HAND REDUCER / Nối Giảm Phải

Example of catalog numbering system / Ví dụ về hệ thống đánh số catalog

CT	RR	150	100	C	L	P
Cable Tray Máng cáp có lỗ	Right Hand Reducer Nối giảm phải	150mm starting width 150mm chiều rộng vào	100mm ending width 100mm chiều rộng ra	100mm height 100mm chiều cao	1.2mm thickness 1.2mm độ dày	Pre-galvanized Tole mạ kẽm

Dimensions

- Length / Chiều Dài (L) : 500mm
- Width / Chiều Rộng (W) : 100mm to 300mm

For other dimensions please contact us .
Vui lòng liên hệ với chúng tôi nếu bạn cần kích thước khác .

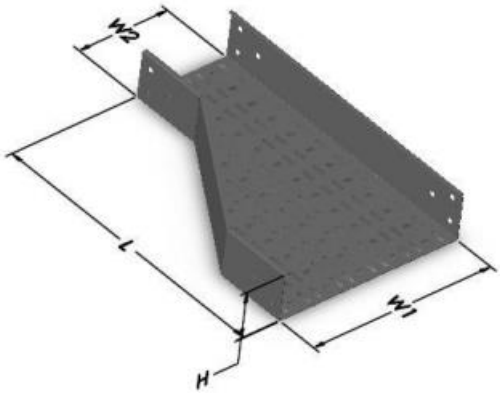

LEFT HAND REDUCER / Nối Giảm Trái

Example of catalog numbering system / Ví dụ về hệ thống đánh số catalog

CT	LR	150	100	C	L	P
Cable Tray Máng cáp có lỗ	Left Hand Reducer Nối giảm trái	150mm starting width 150mm chiều rộng vào	100mm ending width 100mm chiều rộng ra	100mm height 100mm chiều cao	1.2mm thickness 1.2mm độ dày	Pre-galvanized Tole mạ kẽm

Dimensions

- Length / Chiều Dài (L) : 500mm
- Width / Chiều Rộng (W) : 100mm to 300mm

For other dimensions please contact us .
Vui lòng liên hệ với chúng tôi nếu bạn cần kích thước khác .

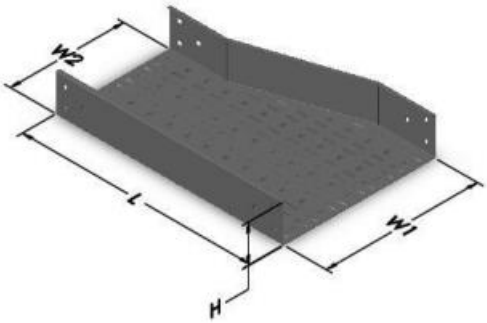

INSIDE VERTICAL RISERS / Nối Trong Co Lên

Example of catalog numbering system / Ví dụ về hệ thống đánh số catalog

CT	IR	150	C	L	P
Cable Tray Máng cáp có lỗ	Inside vertical risers Nối trong co lên	150mm width 150mm chiều rộng	100mm height 100mm chiều cao	1.2mm thickness 1.2mm độ dày	Pre-galvanized Tole mạ kẽm

Dimensions

- Bend Angle 90° / Góc uốn cong 90 độ

For other dimensions please contact us .
Vui lòng liên hệ với chúng tôi nếu bạn cần kích thước khác .

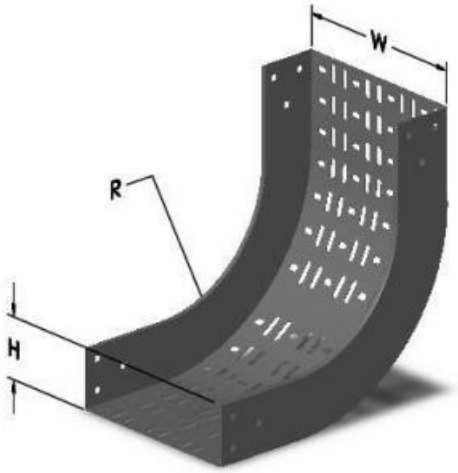

OUTSIDE VERTICAL RISERS / Nối Ngoài Co Xuống

Example of catalog numbering system / Ví dụ về hệ thống đánh số catalog

CT	OR	150	C	L	P
Cable Tray Máng cáp có lỗ	Outside vertical risers Nối ngoài co xuống	150mm width 150mm chiều rộng	150mm height 150mm chiều cao	1.2mm thickness 1.2mm độ dày	Pre-galvanized Tole mạ kẽm

Dimensions

- Bend Angle 90° / Góc uốn cong 90 độ

For other dimensions please contact us .
Vui lòng liên hệ với chúng tôi nếu bạn cần kích thước khác .

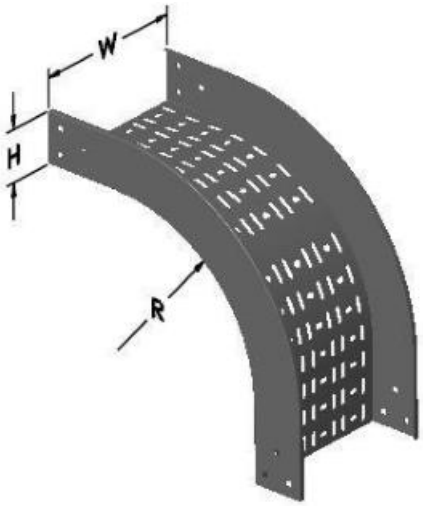

Cable Ladder / Thang cáp

Straight sections of ladder type cable trays consist of two longitudinal side rails, connected by individual transverse members, or rungs, which are welded to the side rails or bolted in case of GI trays.

Đây là dạng thang để đi cáp , bao gồm 2 thanh dài hai bên , được kết nối bởi những thanh ngang đơn lẽ bằng cách hàn vào hoặc bắt ốc nếu dùng tole kẽm .

STRAIGHT SECTION / Máng Thẳng

Example of catalog numbering system / Ví dụ về hệ thống đánh số catalog

CL	SS	300	C	L	P
Cable Ladder Thang cáp	Straight Section Máng cáp thẳng	300mm width 300mm chiều rộng	100mm height 100mm chiều cao	1.2mm thickness 1.2mm độ dày	Pre-galvanized Tole mạ kẽm

Material / Vật liệu

Prime quality GI & MS sheets / Tole mạ kẽm & tole thường

Finishing / Hoàn thiện

- Electro powder coating / Sơn tĩnh điện (E)
- Pre- galvanized / Tole mạ kẽm (P)
- Hot dip galvanized / Mạ kẽm nhúng nóng (H)

□ ZAM / Tole Zam

(Z) **Dimensions**

- Length / Chiều Dài (L) : 2500mm
- Heigth / Chiều Cao (H) : 50mm to150mm
- Width / Chiều Rộng (W) : 100mm to1200mm

Sheet Metal Thickness / Độ dày tấm kim loại

1.2mm for light loads / cho tải nhẹ (L)

1.5mm for medium loads / cho tải trung bình (M)

2.0mm for heavy loads /cho tải nặng (H)

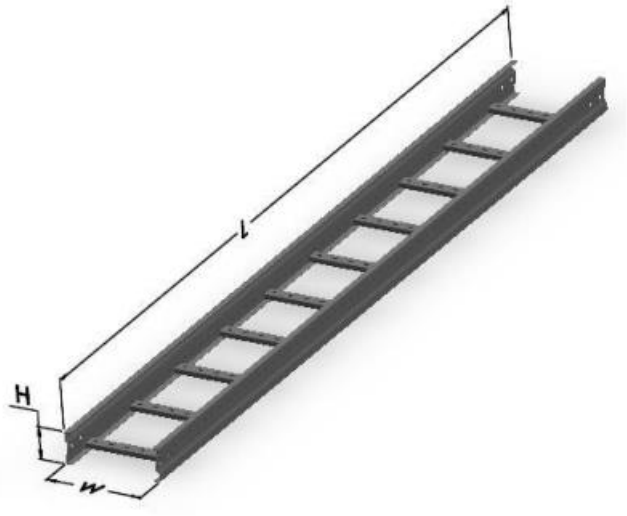

HORIZONTAL TEE / Nối Ngã Ba

Example of catalog numbering system / Ví dụ về hệ thống đánh số catalog

CL	HT	300	C	L	P
Cable Ladder Thang cáp	Horizontal Tee Nối ngã ba	300mm width 300mm chiều rộng	100mm height 100mm chiều cao	1.2mm thickness 1.2mm độ dày	Pre-galvanized Tole mạ kẽm

Dimensions

- Length / Chiều Dài (L) : 800mm to 1700mm
- Width / Chiều Rộng (W) : 100mm to 750mm
- Breadth / Bề Rộng (B) : 450mm to 1150mm

For other dimensions please contact us .

Vui lòng liên hệ với chúng tôi nếu bạn cần kích thước khác .

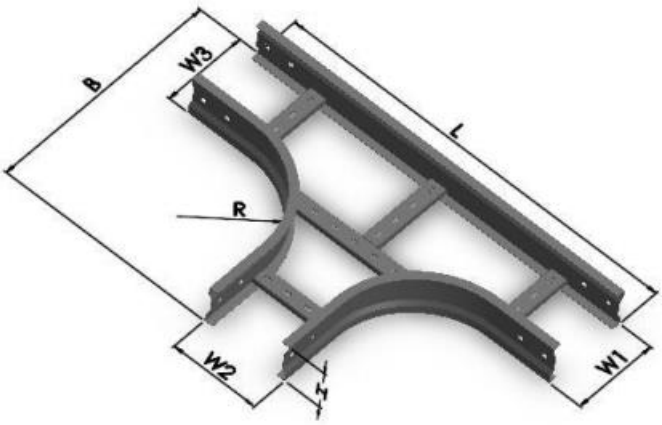

VERTICAL TEE / Nối Ngã Ba Co Xuống

Example of catalog numbering system / Ví dụ về hệ thống đánh số catalog

CL	VT	300	C	L	P
Cable Ladder Thang cáp	Horizontal Tee Nối ngã ba	300mm width 300mm chiều rộng	100mm height 100mm chiều cao	1.2mm thickness 1.2mm độ dày	Pre-galvanized Tole mạ kẽm

Dimensions

- Length / Chiều Dài (L) : 500mm to 1000mm
- Width / Chiều Rộng (W) : 100mm to 750mm
- Breadth / Bề Rộng (B) : 250mm to 600mm

For other dimensions please contact us .
Vui lòng liên hệ với chúng tôi nếu bạn cần kích thước khác .

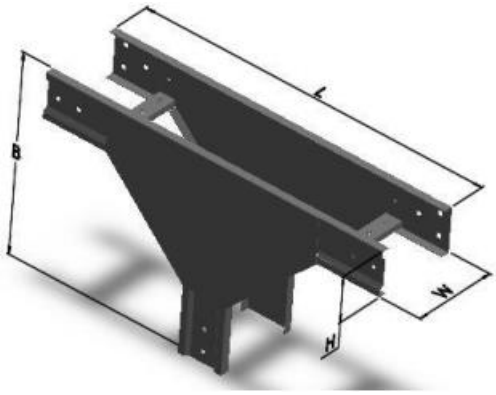

HORIZONTAL CROSS / Nối Ngã Tư

Example of catalog numbering system / Ví dụ về hệ thống đánh số catalog

CL	HC	300	C	L	P
Cable Ladder Thang cáp	Horizontal Tee Nối ngã ba	300mm width 300mm chiều rộng	100mm height 100mm chiều cao	1.2mm thickness 1.2mm độ dày	Pre-galvanized Tole mạ kẽm

Dimensions

- Length / Chiều Dài (L) : 800mm to 1700mm
- Width / Chiều Rộng (W) : 100mm to 750mm

For other dimensions please contact us .
Vui lòng liên hệ với chúng tôi nếu bạn cần kích thước khác .

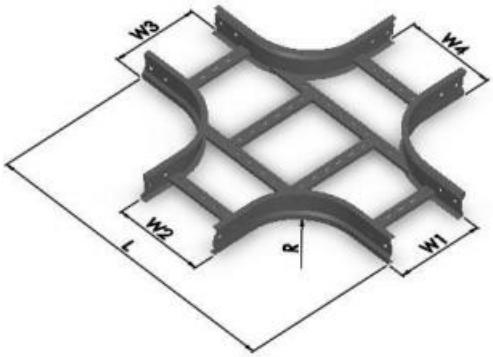

HORIZONTAL ELBOW / Nối Vuông Co Ngang

Example of catalog numbering system / Ví dụ về hệ thống đánh số catalog

CL	HE	300	C	L	P
Cable Ladder Thang cáp	Horizontal Tee Nối ngã ba	300mm width 300mm chiều rộng	100mm height 100mm chiều cao	1.2mm thickness 1.2mm độ dày	Pre-galvanized Tole mạ kẽm

Dimensions

- Length / Chiều Dài (L) : 450mm to 1150mm
- Width / Chiều Rộng (W) : 100mm to 750mm

For other dimensions please contact us .
Vui lòng liên hệ với chúng tôi nếu bạn cần kích thước khác .

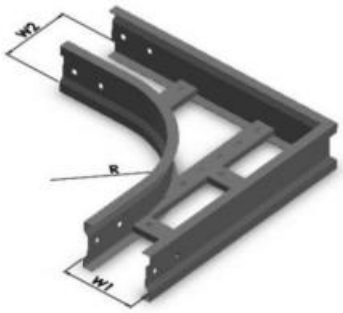

REDUCER / Nối Giảm Giữa

Example of catalog numbering system / Ví dụ về hệ thống đánh số catalog

CL	R	300	100	C	L	P
Cable Ladder Thang cáp	Reducer Nối ngã ba	300mm staring width 300mm chiều rộng váo	100mm ending width 100mm chiều rộng ra	100mm height 100mm chiều cao	1.2mm thickness 1.2mm độ dày	Pre-galvanized Tole mạ kẽm

Dimensions

- Length / Chiều Dài (L) : 500mm
- Width / Chiều Rộng (W) : 100mm to 300mm

For other dimensions please contact us .
Vui lòng liên hệ với chúng tôi nếu bạn cần kích thước khác .

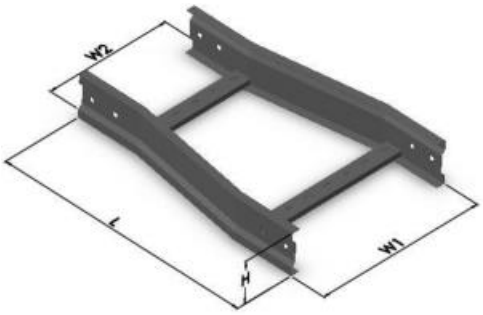

RIGHT HAND REDUCER / Nối Giảm Phải

Example of catalog numbering system / Ví dụ về hệ thống đánh số catalog

CL	RR	300	100	C	L	P
Cable Ladder Thang cáp	Right Hand Reducer Nối giảm phải	300mm staring width 300mm chiều rộng váo	100mm ending width 100mm chiều rộng ra	100mm height 100mm chiều cao	1.2mm thickness 1.2mm độ dày	Pre-galvanized Tole mạ kẽm

Dimensions

- Length / Chiều Dài (L) : 500mm
- Width / Chiều Rộng (W) : 100mm to 300mm

For other dimensions please contact us .
Vui lòng liên hệ với chúng tôi nếu bạn cần kích thước khác .

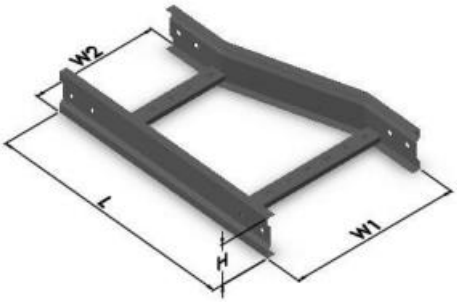

LEFT HAND REDUCER / Nối Giảm Trái

Example of catalog numbering system / Ví dụ về hệ thống đánh số catalog

CL	LR	300	100	C	L	P
Cable Ladder Thang cáp	Left Hand Reducer Nối giảm trái	300mm staring width 300mm chiều rộng váo	100mm ending width 100mm chiều rộng ra	100mm height 100mm chiều cao	1.2mm thickness 1.2mm độ dày	Pre-galvanized Tole mạ kẽm

Dimensions

- Length / Chiều Dài (L) : 500mm
- Width / Chiều Rộng (W) : 100mm to 300mm

For other dimensions please contact us .
Vui lòng liên hệ với chúng tôi nếu bạn cần kích thước khác .

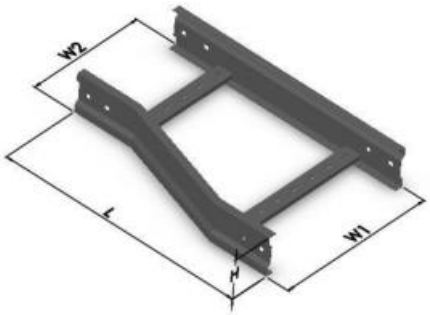

INSIDE VERTICAL RISERS / Nối Trong Co Lên

Example of catalog numbering system / Ví dụ về hệ thống đánh số catalog

CL	IR	300	C	L	P
Cable Ladder Thang cáp	Inside vertical risers Nối trong co lên	300mm width 300mm chiều rộng	100mm height 100mm chiều cao	1.2mm thickness 1.2mm độ dày	Pre-galvanized Tole mạ kẽm

Dimensions

- Bend Angle 90° / Góc uốn cong 90 độ

For other dimensions please contact us .
Vui lòng liên hệ với chúng tôi nếu bạn cần kích thước khác .

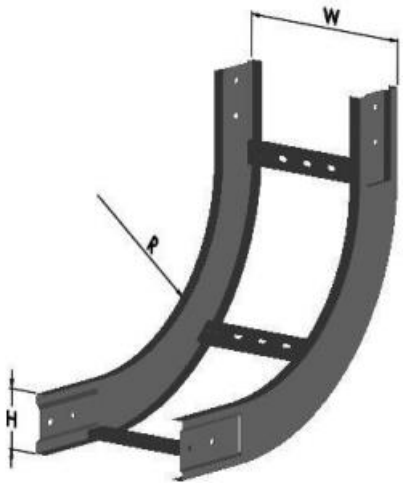

OUTSIDE VERTICAL RISERS / Nối Ngoài Co Xuống

Example of catalog numbering system / Ví dụ về hệ thống đánh số catalog

CL	OR	300	C	L	P
Cable Ladder Thang cáp	Outside vertical risers Nối ngoài co xuống	300mm width 300mm chiều rộng	100mm height 100mm chiều cao	1.2mm thickness 1.2mm độ dày	Pre-galvanized Tole mạ kẽm

Dimensions

- Bend Angle 90° / Góc uốn cong 90 độ

For other dimensions please contact us .
Vui lòng liên hệ với chúng tôi nếu bạn cần kích thước khác .

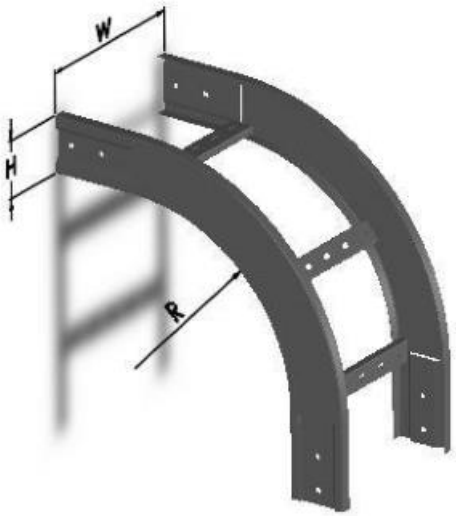

Cable Trunking / Máng cáp

Straight sections of solid bottom cable trays contructed from single sheet of metal, providing excellent protection from external damage. They are used primarily for intrumantal control, communication and other non-heat producing cables.
Các phần thẳng của các máng dưới cùng của dây cáp được gia cố từ một tấm kim loại duy nhất, giúp bảo vệ khỏi những hư hỏng bên ngoài. Chúng được sử dụng chủ yếu cho kiểm soát , truyền thông và cáp không sản xuất nhiệt khác.

STRAIGHT SECTION / Máng Thẳng

Example of catalog numbering system / Ví dụ về hệ thống đánh số catalog

CK	SS	150	C	L	P
Cable Trunking Máng cáp	Straight Section Máng cáp thẳng	150mm width 150mm chiều rộng	100mm height 100mm chiều cao	1.2mm thickness 1.2mm độ dày	Pre-galvanized Tole mạ kẽm

Material / Vật liệu

Prime quality GI & MS sheets / Tole mạ kẽm & tole thường

Finishing / Hoàn thiện

- Electro powder coating / Sơn tĩnh điện (E)
- Pre- galvanized / Tole mạ kẽm (P)
- Hot dip galvanized / Mạ kẽm nhúng nóng (H)

□ ZAM / Tole Zam

(Z) **Dimensions**

- Length / Chiều Dài (L) : 2500mm
- Heigth / Chiều Dao (H) : 50mm to 150mm
- Width / Chiều Rộng (W) : 100mm to 900mm

Sheet Metal Thickness / Độ dày tấm kim loại

1.2mm for light loads / cho tải nhẹ (L)

1.5mm for medium loads / cho tải trung bình (M)

2.0mm for heavy loads /cho tải nặng (H)

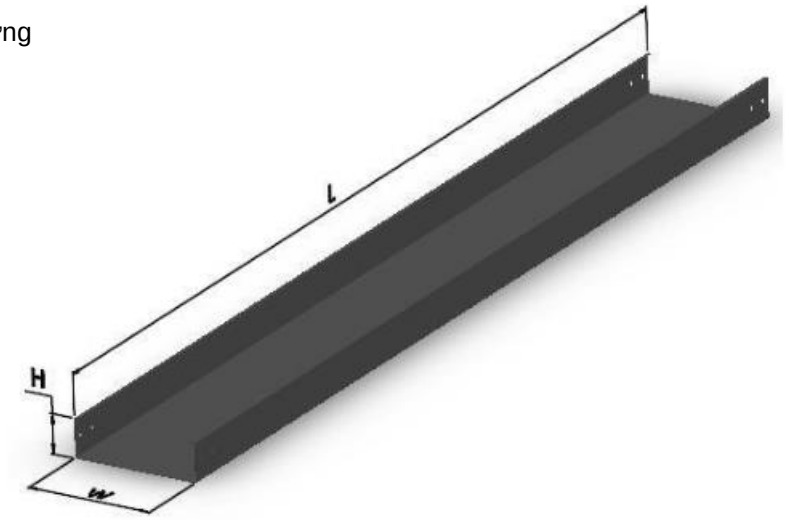

HORIZONTAL TEE / Nối Ngã Ba

Example of catalog numbering system / Ví dụ về hệ thống đánh số catalog

CK	HT	150	C	L	P
Cable Trunking Máng cáp	Horizontal Tee Nối ngã ba	150mm width 150mm chiều rộng	100mm height 100mm chiều cao	1.2mm thickness 1.2mm độ dày	Pre-galvanized Tole mạ kẽm

Dimensions

- Length / Chiều Dài (L) : 450mm to 1600mm
- Width / Chiều Rộng (W) : 100mm to 750mm
- Breadth / Bề Rộng (B) : 250mm to 1200mm

For other dimensions please contact us .

Vui lòng liên hệ với chúng tôi nếu bạn cần kích thước khác .

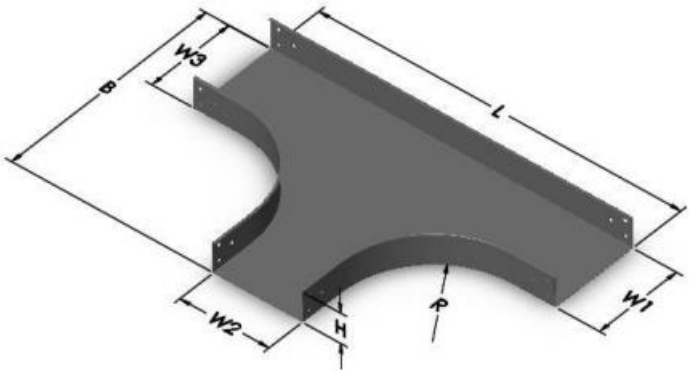

VERTICAL TEE / Nối Ngã Ba Co Xuống

Example of catalog numbering system / Ví dụ về hệ thống đánh số catalog

CK	VT	150	C	L	P
Cable Trunking Máng cáp	Horizontal Tee Nối ngã ba	150mm width 150mm chiều rộng	100mm height 100mm chiều cao	1.2mm thickness 1.2mm độ dày	Pre-galvanized Tole mạ kẽm

Dimensions

- Length / Chiều Dài (L) : 500mm to 1000mm
- Width / Chiều Rộng (W) : 100mm to 750mm
- Breadth / Bề Rộng (B) : 250mm to 600mm

For other dimensions please contact us .
Vui lòng liên hệ với chúng tôi nếu bạn cần kích thước khác .

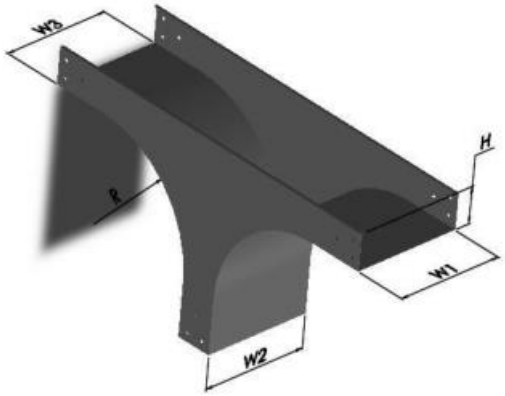

HORIZONTAL CROSS / Nối Ngã Tư

Example of catalog numbering system / Ví dụ về hệ thống đánh số catalog

CK	HC	150	C	L	P
Cable Trunking Máng cáp	Horizontal Tee Nối ngã ba	150mm width 150mm chiều rộng	100mm height 100mm chiều cao	1.2mm thickness 1.2mm độ dày	Pre-galvanized Tole mạ kẽm

Dimensions

- Length / Chiều Dài (L) : 400mm to 1600mm
- Width / Chiều Rộng (W) : 100mm to 750mm

For other dimensions please contact us .
Vui lòng liên hệ với chúng tôi nếu bạn cần kích thước khác .

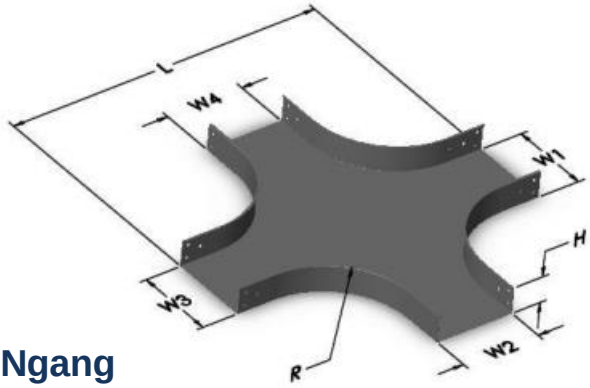

HORIZONTAL ELBOW / Nối Vuông Co Ngang

Example of catalog numbering system / Ví dụ về hệ thống đánh số catalog

CK	HE	150	C	L	P
Cable Trunking Máng cáp	Horizontal Tee Nối ngã ba	150mm width 150mm chiều rộng	100mm height 100mm chiều cao	1.2mm thickness 1.2mm độ dày	Pre-galvanized Tole mạ kẽm

Dimensions

- Length / Chiều Dài (L) : 250mm to 1200mm
- Width / Chiều Rộng (W) : 100mm to 750mm

For other dimensions please contact us .
Vui lòng liên hệ với chúng tôi nếu bạn cần kích thước khác .

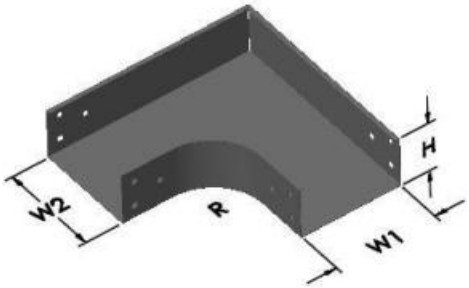

REDUCER / Nối Giảm Giữa

Example of catalog numbering system / Ví dụ về hệ thống đánh số catalog

CK	R	150	100	C	L	P
Cable Trunking Máng cáp	Reducer Nối ngã ba	150mm staring width 150mm chiều rộng váo	100mm ending width 100mm chiều rộng ra	100mm height 100mm chiều cao	1.2mm thickness 1.2mm độ dày	Pre-galvanized Tole mạ kẽm

Dimensions

- Length / Chiều Dài (L) : 500mm
- Width / Chiều Rộng (W) : 100mm to 300mm

For other dimensions please contact us .

Vui lòng liên hệ với chúng tôi nếu bạn cần kích thước khác .

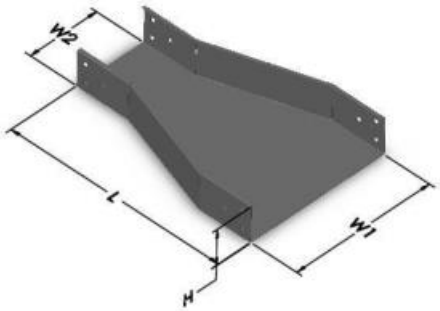

RIGHT HAND REDUCER / Nối Giảm Phải

Example of catalog numbering system / Ví dụ về hệ thống đánh số catalog

CK	RR	150	100	C	L	P
Cable Trunking Máng cáp	Right Hand Reducer Nối giảm phải	150mm staring width 150mm chiều rộng váo	100mm ending width 100mm chiều rộng ra	100mm height 100mm chiều cao	1.2mm thickness 1.2mm độ dày	Pre-galvanized Tole mạ kẽm

Dimensions

- Length / Chiều Dài (L) : 500mm
- Width / Chiều Rộng (W) : 100mm to 300mm

For other dimensions please contact us .

Vui lòng liên hệ với chúng tôi nếu bạn cần kích thước khác .

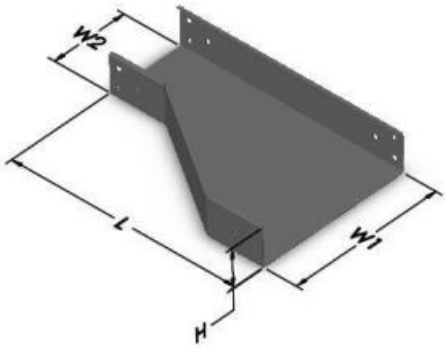

LEFT HAND REDUCER / Nối Giảm Trái

Example of catalog numbering system / Ví dụ về hệ thống đánh số catalog

CK	LR	150	100	C	L	P
Cable Trunking Máng cáp	Left Hand Reducer Nối giảm trái	150mm Staring width 150mm chiều rộng váo	100mm Ending width 100mm chiều rộng ra	100mm height 100mm chiều cao	1.2mm thickness 1.2mm độ dày	Pre-galvanized Tole mạ kẽm

Dimensions

- Length / Chiều Dài (L) : 500mm
- Width / Chiều Rộng (W) : 100mm to 300mm

For other dimensions please contact us .

Vui lòng liên hệ với chúng tôi nếu bạn cần kích thước khác .

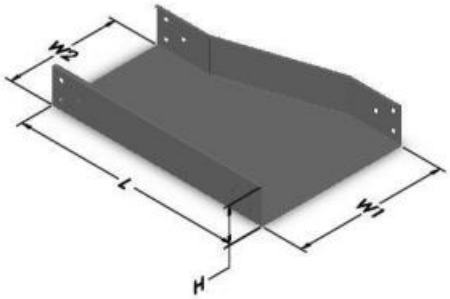

INSIDE VERTICAL RISERS / Nối Trong Co Lên

Example of catalog numbering system / Ví dụ về hệ thống đánh số catalog

CK	IR	150	C	L	P
Cable Trunking Máng cáp	Inside vertical risers Nối trong co lên	150mm width 150mm chiều rộng	100mm height 100mm chiều cao	1.2mm thickness 1.2mm độ dày	Pre-galvanized Tole mạ kẽm

Dimensions

- Bend Angle 90° / Góc `uốn cong 90 độ

For other dimensions please contact us .
Vui lòng liên hệ với chúng tôi nếu bạn cần kích thước khác .

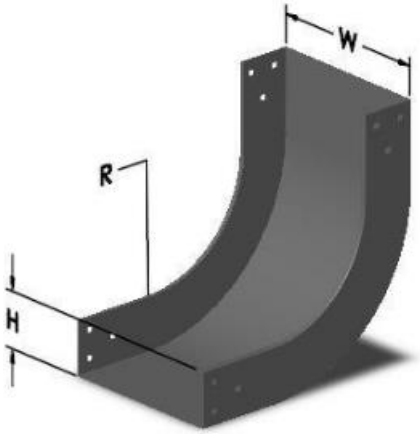

OUTSIDE VERTICAL RISERS / Nối Ngoài Co Xuống

Example of catalog numbering system / Ví dụ về hệ thống đánh số catalog

CK	OR	150	C	L	P
Cable Trunking Máng cáp	Outside vertical risers Nối ngoài co xuống	150mm width 150mm chiều rộng	100mm height 100mm chiều cao	1.2mm thickness 1.2mm độ dày	Pre-galvanized Tole mạ kẽm

Dimensions

- Bend Angle 90° / Góc uốn cong 90 độ

For other dimensions please contact us .
Vui lòng liên hệ với chúng tôi nếu bạn cần kích thước khác .

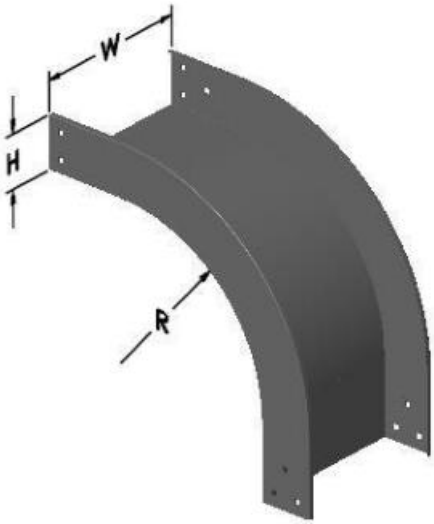

STRAIGHT SECTION / Máng Thẳng

Example of catalog numbering system / Ví dụ về hệ thống đánh số catalog

CC	SS	150	C	L	P
Cable Tray Cover Nắp máng cáp	Straight Section Nắp cáp thẳng	150mm width 150mm chiều rộng	100mm height 100mm chiều cao	1.2mm thickness 1.2mm độ dày	Pre-galvanized Tole mạ kẽm

Material / Vật liệu

Prime quality GI & MS sheets / Tole mạ kẽm & tole thường

Finishing / Hoàn thiện

- Electro powder coating / Sơn tĩnh điện (E)
- Pre- galvanized / Tole mạ kẽm(P)
- Hot dip galvanized / Mạ kẽm nhúng nóng (H)

□ ZAM / tole Zam

(Z) **Dimensions**

- Length / Chiều Dài (L) : 2500mm
- Heigth / Chiều Cao (H) : 50mm to 150mm
- Width / Chiều Rộng (W) : 100mm to 900mm

Sheet Metal Thickness / Độ dày tấm kim loại

1.2mm for light loads / cho tải nhẹ (L)

1.5mm for medium loads / cho tải trung bình (M)

2.0mm for heavy loads /cho tải nặng (H)

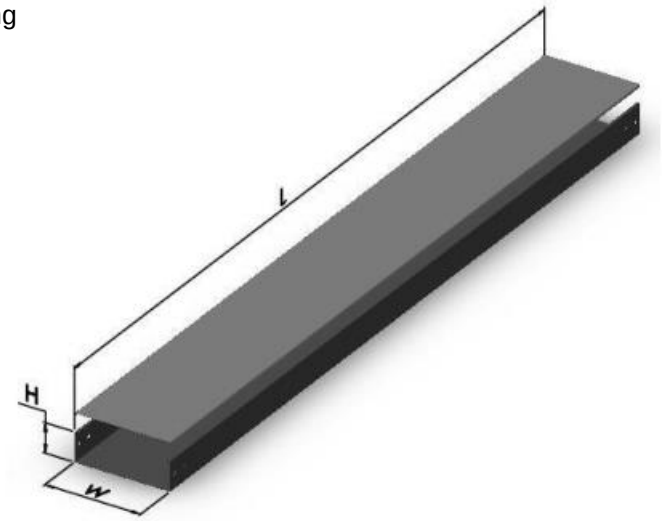

HORIZONTAL TEE / Nối Ngã Ba

Example of catalog numbering system / Ví dụ về hệ thống đánh số catalog

CC	HT	150	C	L	P
Cable Tray Cover Nắp máng cáp	Horizontal Tee Nối ngã ba	150mm width 150mm chiều rộng	100mm height 100mm chiều cao	1.2mm thickness 1.2mm độ dày	Pre-galvanized Tole mạ kẽm

Dimensions

- Length / Chiều Dài (L) : 450mm to 1600mm
- Width / Chiều Rộng (W) : 100mm to 750mm
- Breadth / Bề Rộng (B) : 250mm to 1200mm

For other dimensions please contact us .

Vui lòng liên hệ với chúng tôi nếu bạn cần kích thước khác .

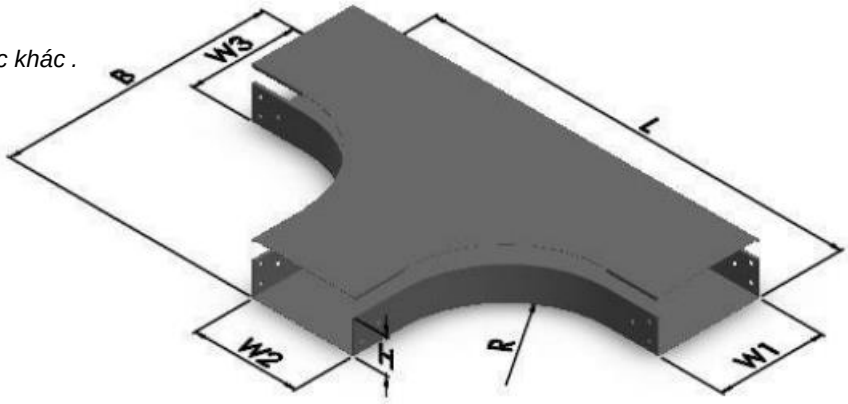

CHANNEL / Giá Đỡ Treo Ty

Channels are available in solid bottom and slotted type./ Các kênh có sẵn ở dưới cùng và loại rãnh.

Material / Vật liệu

Prime quality GI & MS sheets /Tole mạ kẽm & tole thường

Finishing / Hoàn thiện

- Electro powder coating / Sơn tĩnh điện (E)
- Pre- galvanized / Tole mạ kẽm (P)
- Hot dip galvanized / Mạ kẽm nhúng nóng (H)

ZAM / Tole Zam

(Z) **Dimensions**

- Length / Chiều Dài (L) : 200mm to 2500mm
- Heigth / Chiều Cao (H) : 52mm & 41mm
- Width / Chiều Rộng (W) : 41mm & 21mm

Sheet Metal Thickness / Độ dày tấm kim loại

1.5mm to 2.5mm

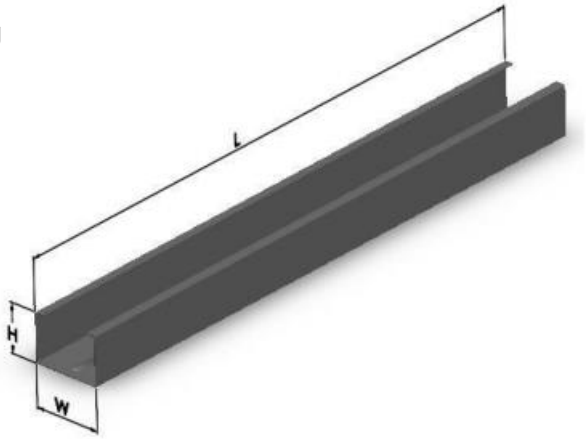

SEPERATOR / Vách Ngăn Cáp

Material / Vật liệu

Prime quality GI & MS sheets / Tole mạ kẽm & tole thường

Finishing / Hoàn thiện

- Electro powder coating / Sơn tĩnh điện (E)
- Pre- galvanized / Trước khi mạ kẽm (P)
- Hot dip galvanized / Mạ kẽm nhúng nóng (H)

ZAM / Tole Zam

(Z) **Dimensions**

- Length / Chiều Dài (L) : 2500mm
- Heigth / Chiều Cao (H) : 50mm to 200mm
- Width / Chiều Rộng (W) : 30mm

Sheet Metal Thickness / Độ dày tấm kim loại

1.2mm for light loads / cho tải nhẹ (L)

1.5mm for medium loads / cho tải trung bình (M)

2.0mm for heavy loads /cho tải nặng (H)

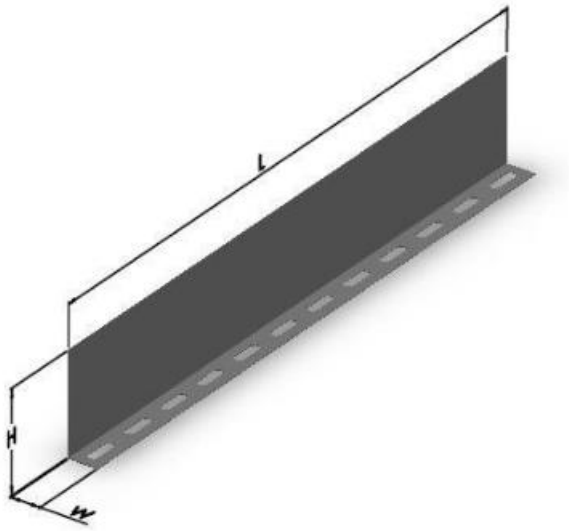

DOWN CLAMP / Móc Cố Định Thang Máng Material /

Vật liệu

Prime quality GI & MS sheets / Tole mạ kẽm & tole thường
Finishing / Hoàn thiện
- Electro powder coating / Sơn tĩnh điện (E)
- Pre- galvanized / Tole mạ kẽm (P)
- Hot dip galvanized / Mạ kẽm nhúng nóng (H)

□ ZAM / tole Zam
(Z) **Dimensions**
- Heigth / Chiều Cao (H) : 85mm to 200mm
- Width / Chiều Rộng (W) : 30mm

Sheet Metal Thickness / Độ dày tấm kim loại
1.0mm to 3.0mm

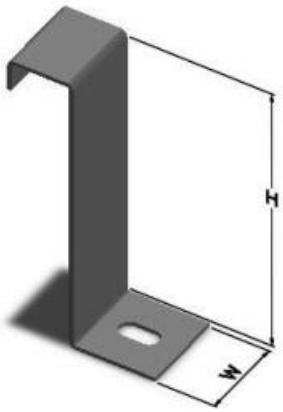

JOINING PLATE / Khớp Nối

VERTICAL HINGER JOINT
Khớp Nối Đứng

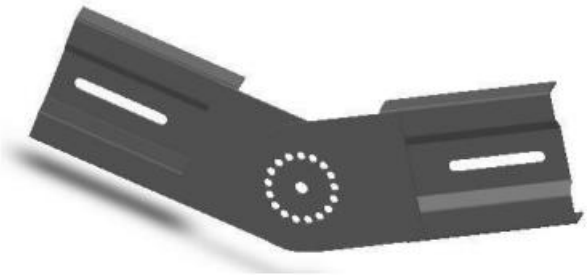

HORIZONTAL HINGED JOINT
Khớp Nối Ngang

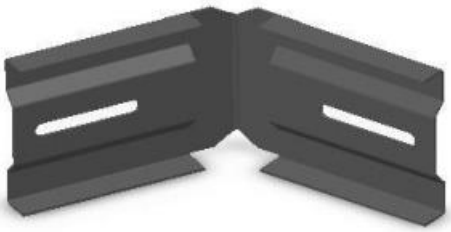

HANGER POST / Móc Treo Máng

HANGER SUPPORT

Finishing / Hoàn thiện
- Electro powder coating / Sơn tĩnh điện (E)
- Hot dip galvanized / Mạ kẽm nhúng nóng (H)

□ ZAM / Tole Zam
(Z) **Dimensions**
- Width / Chiều Rộng (W) : 50mm to 150mm

Sheet Metal Thickness / Độ dày tấm kim loại
1.0mm to 2.0mm

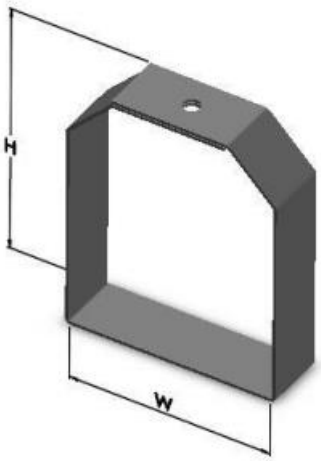

BRACKET / Giá Đỡ Bắt Vào Tường / Cột Sắt

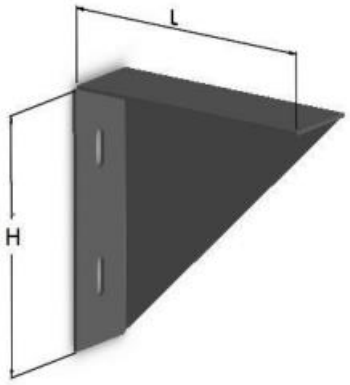

Finishing / Hoàn thiện

- Electro powder coating / Sơn tĩnh điện (E)
- Pre- galvanized / Tole mạ kẽm (P)
- Hot dip galvanized / mạ kẽm nhúng nóng (H)

□ ZAM / Tole Zam

(Z) **Dimensions**

- Heigth / Chiều Cao (H) : 140mm , 180mm
- Length / Chiều Dài (L) : 200mm to 1000mm

Sheet Metal Thickness / Độ dày tấm kim loại

2.0mm, 2.5mm, 3.2mm

HEAT PLATE / Giá Đỡ Đứng

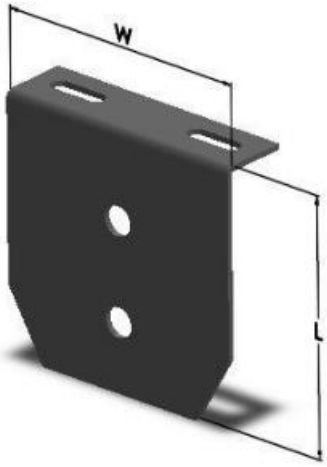

Finishing / Hoàn thiện

- Electro powder coating / Sơn tĩnh điện (E)
- Hot dip galvanized / Mạ kẽm nhúng nóng (H)

□ ZAM / Tole Zam

(Z) **Dimensions**

- Width / Chiều Rộng (W) : 150mm
- Length / Chiều Dài (L) : 130mm

Sheet Metal Thickness / Độ dày tấm kim loại

2.0mm, 2.5mm, 3.2mm, 4.0mm

END CAP / Chặn Cuối Máng

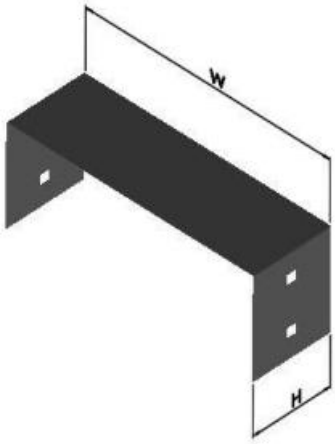

Finishing / Hoàn thiện

- Electro powder coating / Sơn tĩnh điện (E)
- Pre- galvanized / Tole mạ kẽm (P)
- Hot dip galvanized / Mạ kẽm nhúng nóng (H)

□ ZAM / Tole Zam

(Z) **Dimensions**

- Width / Chiều Rộng (W) : 200mm to 1000mm
- Length / Chiều Dài (L) : 85mm to 300mm

Sheet Metal Thickness / Độ dày tấm kim loại

1.2mm to 3.2mm

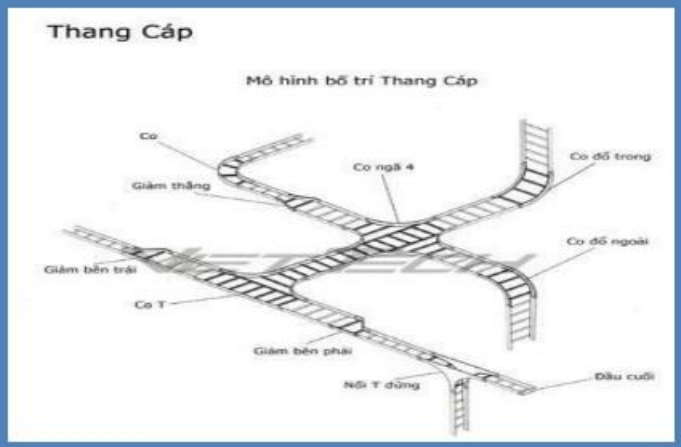

Factory: F2/30/4 Street 2-6, Hamlet 6, Vinh Loc A, Binh Chanh District, HCM City
Hotline 1: 0908 667 555
Hotline 2: 0907 414 020
Email 1: namtien.ktd@gmail.com
Email 2: thanhtvq@yahoo.com.vn